PENTAIR

# Raychem E-100-E

END SEAL
ENDABSCHLUSS
KIT DE TERMINAISON
EINDAFWERKING
ENDEAVSLUTNING
ÄNDAVSLUTNING
AFSLUTNING
LOPPUPÄÄTTEILLE
LATO FINALE
KIT DE TERMINACIÓN
ZESTAW KOŃCOWY
КОНЦЕВЫЕ ЗАДЕЛКИ
UKONČOVACÍ TĚSNĚNÍ
KÁBELVÉGLEZÁRÁS
ZAVRŠNA GARNITURA

A

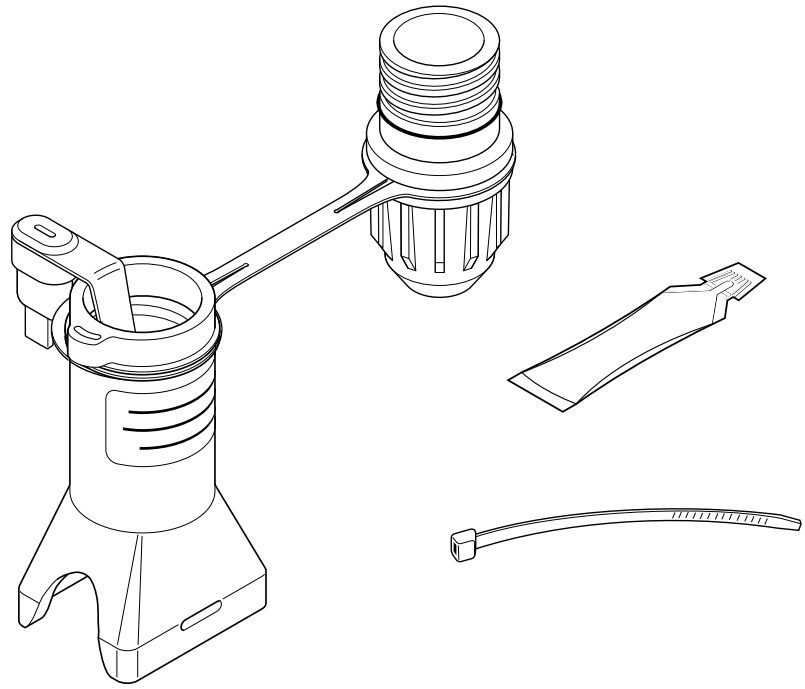

B

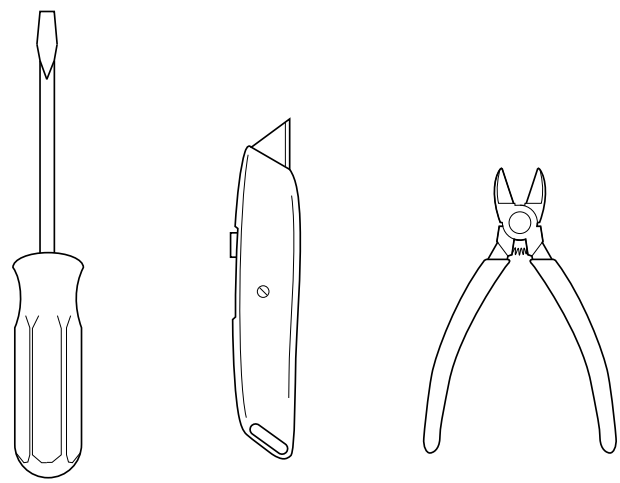

C

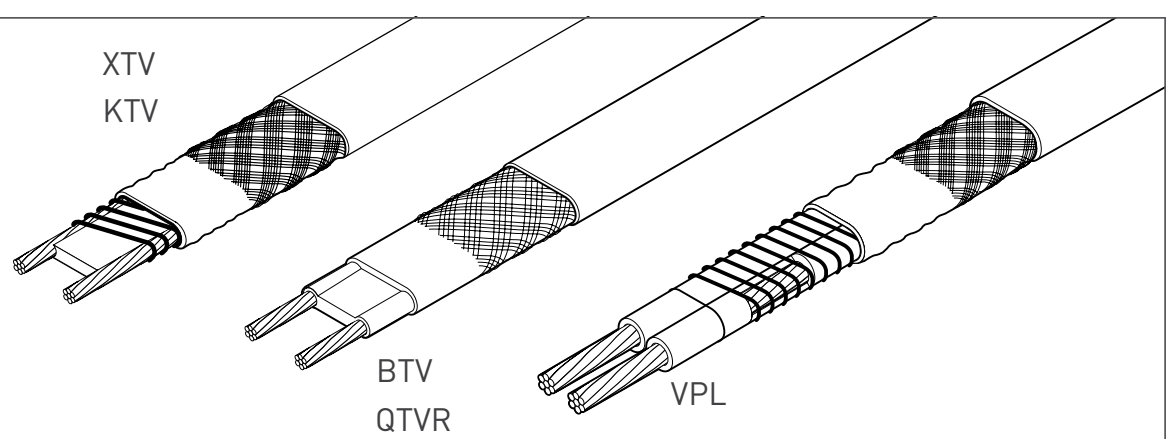

## ENGLISH

PTB 09 ATEX 1060 U — II 2G Ex e II and II 2D Ex tD A21 IP66
IECEx PTB 09.0038U — Ex e II and Ex tD A21 IP66

Ex e II T *
* For system Temperature Code, see heating cable or design documentation.

TC RU C-BE.МЮ62.B.02853
1Ex e IIC
Ex tD A21 IP66

Special conditions for safe use: Refer to hazardous area certification
Rated voltage: 277 Vac

Maximum pipe temperature:

| Heater type | $T_{max}$ continuous | $T_{max}$ intermittent 1000h cumulative | $T_{max}$ power off |
|---|---|---|---|
| BTV | 65°C | 85°C | – |
| QTVR | 110°C | 110°C | – |
| XTV | 121°C | 250°C | – |
| KTV | 150°C | 250°C | – |
| VPL | See tables below | – | 260°C |

| Cable | 110V |
|---|---|
| 5VPL1-CT | 235°C |
| 10VPL1-CT | 215°C |
| 15VPL1-CT | 190°C |
| 20VPL1-CT | 150°C |

| Cable | 230V | 254V | 277V |
|---|---|---|---|
| 5VPL2-CT | 230°C | 225°C | 225°C |
| 10VPL2-CT | 210°C | 200°C | 195°C |
| 15VPL2-CT | 180°C | 145°C | 105°C |
| 20VPL2-CT | 150°C | Not allowed | Not allowed |

Ambient temperature: –50°C to +56°C
Installation instructions for E-100-E end seal kit. For use with all Raychem BTV-, QTVR-, XTV-,KTV- and VPL-heating cables.

⚠ WARNING: To prevent electrical shock, short circuit or arcing, this product must be installed correctly and water ingress must be avoided before and during the installation.

Before installing this product, read the installation instructions completely. Avoid skin and eye contact with sealing grease. Consult Raychem safety data sheet VEN0033 (INSTALL-027).

## DEUTSCH

PTB 09 ATEX 1060 U — II 2G Ex e II and II 2D Ex tD A21 IP66
IECEx PTB 09.0038U — Ex e II and Ex tD A21 IP66

Randbedingungen für den sicheren Gebrauch: Beachten Sie die Ex-Zulassungen
Bemessungsspannung: AC 277 V

Maximale Rohrtemperatur:

| Heizband-typereihe | $T_{max}$ dauernd | $T_{max}$ kurzzeitig 1000h kumulierend | $T_{max}$ ausgeschaltet |
|---|---|---|---|
| BTV | 65°C | 85°C | – |
| QTVR | 110°C | 110°C | – |
| XTV | 121°C | 250°C | – |
| KTV | 150°C | 250°C | – |
| VPL | Vgl. die nachstehenden Tabellen | – | 260°C |

| Heizband | 110V |
|---|---|
| 5VPL1-CT | 235°C |
| 10VPL1-CT | 215°C |
| 15VPL1-CT | 190°C |
| 20VPL1-CT | 150°C |

| Heizband | 230V | 254V | 277V |
|---|---|---|---|
| 5VPL2-CT | 230°C | 225°C | 225°C |
| 10VPL2-CT | 210°C | 200°C | 195°C |
| 15VPL2-CT | 180°C | 145°C | 105°C |
| 20VPL2-CT | 150°C | Nicht zulässig | Nicht zulässig |

Umgebungstemperatur: –50°C to +56°C
Montageanleitung für Heizbandendabschluss E-100-E. Verwendbar für alle Raychem BTV-, QTVR-, XTV-,KTV- und VPL-Heizbänder.

⚠ ACHTUNG: Zur Vermeidung von elektrischem Schlag, Kurzschluss oder Funkenbildung, muß dieses Gerät vorschriftsmäßig montiert werden. Das Gerät ist vor und während der Montage vor Wasser zu schützen.

Lesen Sie die Montageanleitung sorgfältig und vollständig bevor Sie mit der Montage beginnen.
Vermeiden Sie Haut- und Augenkontakt mit dem Abdichtmittel.
Beachten Sie das Sicherheitsdatenblatt VEN0033 (INSTALL-027).

**FRANÇAIS**

PTB 09 ATEX 1060 U Ⓔx II 2G Ex e II and II 2D Ex tD A21 IP66
IECEx PTB 09.0038U Ex e II and Ex tD A21 IP66

Précautions d'emploi: Se réfère à la certification atmosphères explosibles
Tension maximale : 277 Vac

Température maximale de tuyauterie

| Type de câble chauffant | $T_{max}$ en continu | $T_{max}$ en intermittent 1000 h cumulées | $T_{max}$ hors tension |
|---|---|---|---|
| BTV | 65°C | 85°C | – |
| QTVR | 110°C | 110°C | – |
| XTV | 121°C | 250°C | – |
| KTV | 150°C | 250°C | – |
| VPL | Voir tableaux ci-dessous | – | 260°C |

| Câble | 110V |
|---|---|
| 5VPL1-CT | 235°C |
| 10VPL1-CT | 215°C |
| 15VPL1-CT | 190°C |
| 20VPL1-CT | 150°C |

| Câble | 230V | 254V | 277V |
|---|---|---|---|
| 5VPL2-CT | 230°C | 225°C | 225°C |
| 10VPL2-CT | 210°C | 200°C | 195°C |
| 15VPL2-CT | 180°C | 145°C | 105°C |
| 20VPL2-CT | 150°C | Non autorisé | Non autorisé |

Température ambiante : –50°C à +56°C
Instructions d'installation pour le kit de terminaison E-100-E. Utilisable avec les rubans chauffants Raychem BTV, QTVR, XTV, KTV et VPL.

⚠ ATTENTION : pour prévenir les risques d'électrocution, de court-circuit ou d'arc électrique, ce produit doit être installé correctement et la pénétration d'eau doit être évitée avant et pendant l'installation.

Ces instructions d'installation doivent être lues en entier avant de procéder à la mise en oeuvre du produit.
Eviter le contact des yeux et de la peau avec le gel d'étanchéité.
Se reporter à la fiche de sécurité VEN0033 (INSTALL-027).

**NEDERLANDS**

PTB 09 ATEX 1060 U Ⓔx II 2G Ex e II and II 2D Ex tD A21 IP66
IECEx PTB 09.0038U Ex e II and Ex tD A21 IP66

Vereisten voor een veilig gebruik: Zie de certificering voor explosiegevaarlijk gebied
Maximale spanning: 277 Vac

Maximale leidingtemperatuur:

| Type verwarmingskabel | $T_{max}$ continu | $T_{max}$ intermittent 1000 u cumulatief | $T_{max}$ spanningsloos |
|---|---|---|---|
| BTV | 65°C | 85°C | – |
| QTVR | 110°C | 110°C | – |
| XTV | 121°C | 250°C | – |
| KTV | 150°C | 250°C | – |
| VPL | Zie onderstaande tabellen | – | 260°C |

| Kabel | 110V |
|---|---|
| 5VPL1-CT | 235°C |
| 10VPL1-CT | 215°C |
| 15VPL1-CT | 190°C |
| 20VPL1-CT | 150°C |

| Kabel | 230V | 254V | 277V |
|---|---|---|---|
| 5VPL2-CT | 230°C | 225°C | 225°C |
| 10VPL2-CT | 210°C | 200°C | 195°C |
| 15VPL2-CT | 180°C | 145°C | 105°C |
| 20VPL2-CT | 150°C | Niet toegestaan | Niet toegestaan |

Omgevingstemperatuur: –50°C tot +56°C
Installatie instrukties voor de eindafwerkingskit E-100-E.
Voor gebruik met alle Raychem BTV, QTVR, XTV, KTV en VPL verwarmingskabels.

⚠ OPGELET: Om elektrische schokken, kortsluiting en vonken te voorkomen, moet dit product correct geïnstalleerd worden. Het binnendringen van water in de kabel moet voor en tijdens de installatie vermeden worden.

Lees de installatie-instructies vooraleer met de installatie aan te vangen. Vermijd huid- en oogcontact met het afdichtingsvet. Raadpleeg Raychem's Veiligheidsinformatieblad VEN0033 (INSTALL-027).

**NORSK**

PTB 09 ATEX 1060 U Ⓔx II 2G Ex e II and II 2D Ex tD A21 IP66
IECEx PTB 09.0038U Ex e II and Ex tD A21 IP66

Spesielle forutsettninger for sikker bruk: Med referanse til Ex sertifikat
Merkespenning: 277 Vac

Maximum rørtemperatur:

| Varmekabel type | $T_{max}$ kontinuerlig | $T_{max}$ kortvarig 1000t akumulert | $T_{max}$ uten spenning |
|---|---|---|---|
| BTV | 65°C | 85°C | – |
| QTVR | 110°C | 110°C | – |
| XTV | 121°C | 250°C | – |
| KTV | 150°C | 250°C | – |
| VPL | Se tabellene under | – | 260°C |

| Kabel | 110V |
|---|---|
| 5VPL1-CT | 235°C |
| 10VPL1-CT | 215°C |
| 15VPL1-CT | 190°C |
| 20VPL1-CT | 150°C |

| Kabel | 230V | 254V | 277V |
|---|---|---|---|
| 5VPL2-CT | 230°C | 225°C | 225°C |
| 10VPL2-CT | 210°C | 200°C | 195°C |
| 15VPL2-CT | 180°C | 145°C | 105°C |
| 20VPL2-CT | 150°C | Ikke tillatt | Ikke tillatt |

Omgivelse temperatur: –50°C to +56°C
Installasjonsbeskrivelse for E-100-E endeavsluttningssett.
Kan brukes til alle Raychem BTV-, QTVR-, XTV-, KTV- og VPL-varmekabler.

⚠ ADVARSEL: For å unngå elektrisk støt, kortslutning eller overslag, må dette produktet installeres riktig, og inntrenging av vann må unngås både før og under installasjonen.

Les installasjonsbeskrivelsen nøye før installasjon av dette produktet. Unngå at tetningsfettet får kontakt med øyne og hud. Konsulter Raychem sikkerhetsdatablad VEN0033 (INSTALL-027).

**SVENSKA**

PTB 09 ATEX 1060 U Ⓔx II 2G Ex e II and II 2D Ex tD A21 IP66
IECEx PTB 09.0038U Ex e II and Ex tD A21 IP66

Speciella förutsättningar för säker användning: Hänvisning till ex-certifikat
Märkspänning: 277 Vac

Maximal rörtemperatur:

| Värme-kabeltyp | $T_{max}$ kontinuerligt | $T_{max}$ kortvårigt 1000h ackumulerat | $T_{max}$ frånslagen spänning |
|---|---|---|---|
| BTV | 65°C | 85°C | – |
| QTVR | 110°C | 110°C | – |
| XTV | 121°C | 250°C | – |
| KTV | 150°C | 250°C | – |
| VPL | Se tabeller nedan. | – | 260°C |

| Kabel | 110V |
|---|---|
| 5VPL1-CT | 235°C |
| 10VPL1-CT | 215°C |
| 15VPL1-CT | 190°C |
| 20VPL1-CT | 150°C |

| Kabel | 230V | 254V | 277V |
|---|---|---|---|
| 5VPL2-CT | 230°C | 225°C | 225°C |
| 10VPL2-CT | 210°C | 200°C | 195°C |
| 15VPL2-CT | 180°C | 145°C | 105°C |
| 20VPL2-CT | 150°C | Inte tillåtet. | Inte tillåtet. |

Omgivningstemperatur: –50°C till +56°C
Monteringsanvisning för E-100-E ändavslutningssats. Användes till alla Raychem BTV-, QTVR-, XTV-, KTV- och VPL-värmekablar.

⚠ VARNING: För att undvika elschock, kortslutning eller ljusbåge måste denna produkt installeras korrekt och skyddas från inträngande vatten före och under installation.

Läs genom hela monteringsanvisningen innan installationen påbörjas. Undvik ögon- och hudkontakt med tätningsmedlet. Konsultera Raychem säkerhetsdatablad VEN0033 (INSTALL-027).

**DANSK**

PTB 09 ATEX 1060 U Ⓔx II 2G Ex e II and II 2D Ex tD A21 IP66
IECEx PTB 09.0038U Ex e II and Ex tD A21 IP66

Sikkerhedshensyn: Hänvisning till ex-certifikat
Ved EX klasifikations område
Mærke spænding: 277 Vac

Maks. rørtemperatur:

| Type på varmekabel | Maks. temperatur med spænding | Temperatur kortvarigt med spænding maks. 1000 timer akkumuleret | Maks. temperatur uden spænding |
|---|---|---|---|
| BTV | 65°C | 85°C | – |
| QTVR | 110°C | 110°C | – |
| XTV | 121°C | 250°C | – |
| KTV | 150°C | 250°C | – |
| VPL | Se nedenstående tabeller. | – | 260°C |

| Kabel | 110V |
|---|---|
| 5VPL1-CT | 235°C |
| 10VPL1-CT | 215°C |
| 15VPL1-CT | 190°C |
| 20VPL1-CT | 150°C |

| Kabel | 230V | 254V | 277V |
|---|---|---|---|
| 5VPL2-CT | 230°C | 225°C | 225°C |
| 10VPL2-CT | 210°C | 200°C | 195°C |
| 15VPL2-CT | 180°C | 145°C | 105°C |
| 20VPL2-CT | 150°C | Ikke tilladt. | Ikke tilladt. |

Omgivelsestemperatur: –50°C til +56°C
Montagevejledning for E-100-E afslutningssæt. Anvendes til alle Raychem BTV, QTVR, XTV, KTV og VPL varmekabler.

⚠ ADVARSEL: For at undgå elektrisk stød, kortslutning eller lysbuedannelse skal produktet monteres korrekt, og vandindtrængen skal undgås før og under montagen.

Læs hele montagevejledningen inden arbejdet påbegyndes. Undgå hud- og øjenkontakt med forseglingsmassen. Se Raychems sikkerhedsdatablad VEN0033 (INSTALL-027)

**SUOMI**

PTB 09 ATEX 1060 U Ⓔx II 2G Ex e II and II 2D Ex tD A21 IP66
IECEx PTB 09.0038U Ex e II and Ex tD A21 IP66

Käyttöturvallisuus: Tutustu räjähdysvaarallisten alueiden sertifikaattin Jännite: 277 Vac
Putken maksimilämpötila:

| Lämmitintyyppi | $T_{maksimi}$ jatkuva | $T_{maksimi}$ lyhytaikainen, yhteenlaskettu kestoisuus max. 1000 h | $T_{maksimi}$ jännitteettömänä |
|---|---|---|---|
| BTV | 65°C | 85°C | – |
| QTVR | 110°C | 110°C | – |
| XTV | 121°C | 250°C | – |
| KTV | 150°C | 250°C | – |
| VPL | Katso allaolevat taulukot | – | 260°C |

| Kaapeli | 110V |
|---|---|
| 5VPL1-CT | 235°C |
| 10VPL1-CT | 215°C |
| 15VPL1-CT | 190°C |
| 20VPL1-CT | 150°C |

| Kaapeli | 230V | 254V | 277V |
|---|---|---|---|
| 5VPL2-CT | 230°C | 225°C | 225°C |
| 10VPL2-CT | 210°C | 200°C | 195°C |
| 15VPL2-CT | 180°C | 145°C | 105°C |
| 20VPL2-CT | 150°C | Ei sallittu | Ei sallittu |

Ympäristön lämpötila: –50°C / +56°C
Asennusohje loppupäätteille E-100-E.
Käytetään kaikkien Raychemin BTV-, QTVR-, XTV-, KTV- ja VPL-lämpökaapeleiden yhteydessä.

⚠ VAROITUS: Tämä tuote pitää asentaa oikein, ja veden pääsy kaapelin sisään tulee estää ennen asennusta ja asennuksen aikana, jotta vältetään sähköiskut, oikosulut tai kipinöinti kaapelissa.

Lue asennusohjeet kokonaan läpi ennen tuotteen asennusta. Vältä suojausaineen pääsyä iholle ja silmiin.
Tutustu Raychemin turvallisuustiedotteeseen VEN0033 (INSTALL-027).

**ITALIANO**

PTB 09 ATEX 1060 U Ⓔx II 2G Ex e II and II 2D Ex tD A21 IP66
IECEx PTB 09.0038U Ex e II and Ex tD A21 IP66

Raccomandazioni per un utilizzo sicuro: Vedi certificazione per zona pericolosa
Tensione massima: 277 Vac

Temperatura massima del tubo:

| Cavo scaldante | Temp. continua max | Temp. max cumulativa 1000 ore | Temp. max non alimentato |
|---|---|---|---|
| BTV | 65°C | 85°C | – |
| QTVR | 110°C | 110°C | – |
| XTV | 121°C | 250°C | – |
| KTV | 150°C | 250°C | – |
| VPL | Vedi tabelle sottostanti | – | 260°C |

| Cavo | 110V |
|---|---|
| 5VPL1-CT | 235°C |
| 10VPL1-CT | 215°C |
| 15VPL1-CT | 190°C |
| 20VPL1-CT | 150°C |

| Cavo | 230V | 254V | 277V |
|---|---|---|---|
| 5VPL2-CT | 230°C | 225°C | 225°C |
| 10VPL2-CT | 210°C | 200°C | 195°C |
| 15VPL2-CT | 180°C | 145°C | 105°C |
| 20VPL2-CT | 150°C | Non ammesso | Non ammesso |

Temperatura ambiente: da –50°C a +56°C
Istruzioni di installazione per kit lato finale E-100-E. Da utilizzarsi con cavi scaldanti Raychem BTV, QTVR, XTV, KTV e VPL.

⚠ ATTENZIONE: Per prevenire scariche elettriche, corti circuiti o archi, questo prodotto deve essere installato corretamente e bisogna assolutamente evitare infiltrazioni di acqua prima e dopo l'installazione.
Prima di installare questo prodotto, leggere attentamente tutte le istruzioni.
Evitare contatti della pelle e degli occhi con il sigillante.

Consultare il foglio di sicurezza Raychem VEN0033 (INSTALL-027).

**ESPAÑOL**

PTB 09 ATEX 1060 U Ⓔx II 2G Ex e II and II 2D Ex tD A21 IP66
IECEx PTB 09.0038U Ex e II and Ex tD A21 IP66

Condiciones especiales de seguridad para zu utilización: En relación a zona clasificada con riesgo de explosión
Voltaje nominal: 277 Vac

Temperatura máxima de tubería:

| Tipo de cable calefactor | Tª máxima en continuo (cable conectado) | Tª máxima intermitente acumulada (1000 h) | Tª máxima sin tensión (cable desconectado) |
|---|---|---|---|
| BTV | 65°C | 85°C | – |
| QTVR | 110°C | 110°C | – |
| XTV | 121°C | 250°C | – |
| KTV | 150°C | 250°C | – |
| VPL | Ver las tablas más abajo | – | 260°C |

| Cable | 110V |
|---|---|
| 5VPL1-CT | 235°C |
| 10VPL1-CT | 215°C |
| 15VPL1-CT | 190°C |
| 20VPL1-CT | 150°C |

| Cable | 230V | 254V | 277V |
|---|---|---|---|
| 5VPL2-CT | 230°C | 225°C | 225°C |
| 10VPL2-CT | 210°C | 200°C | 195°C |
| 15VPL2-CT | 180°C | 145°C | 105°C |
| 20VPL2-CT | 150°C | No permitido | No permitido |

Temperatura ambiente: De –50°C a +56°C
Instrucciones de instalacíon para kits de terminación E-100-E. Para utilizar con los cables calefactores Raychem BTV-, QTVR-, XTV-, KTV- y VPL.

⚠ ATENCIÓN: Para evitar contactos eléctricos, cortocircuitos o descargas eléctricas, este producto debe ser instalado de forma correcta y debe evitarse la entrada de agua durante y después de la instalación.
Antes de proceder a su instalación, léanse completamente estas instrucciones. Evitar el contacto de la grasa de sellado con la piel y los ojos.

Consultar la publicación de seguridad Raychem VEN0033 (INSTALL-027).

## POLSKI

PTB 09 ATEX 1060 U Ⓔx II 2G Ex e II and II 2D Ex tD A21 IP66
IECEx PTB 09.0038U Ex e II and Ex tD A21 IP66

Warunki bezpiecznego użytkowania: Postępuj zgodnie z warunkami dla stref zagrożenia wybuchem
Napięcie znamionowe: 277 Vac

Maksymalna temperatura rurociagu:

| Typ przewodu grzejnego | Temperatura maksymalna ciągła | Temperatura maksymalna okresowa 1000h | Temperatura maksymalna oddziaływania (zasilanie wyłączone) |
|---|---|---|---|
| BTV | 65°C | 85°C | – |
| QTVR | 110°C | 110°C | – |
| XTV | 121°C | 250°C | – |
| KTV | 150°C | 250°C | – |
| VPL | Zobacz tabele poniżej | – | 260°C |

| Grewczych | 110V |
|---|---|
| 5VPL1-CT | 235°C |
| 10VPL1-CT | 215°C |
| 15VPL1-CT | 190°C |
| 20VPL1-CT | 150°C |

| Grewczych | 230V | 254V | 277V |
|---|---|---|---|
| 5VPL2-CT | 230°C | 225°C | 225°C |
| 10VPL2-CT | 210°C | 200°C | 195°C |
| 15VPL2-CT | 180°C | 145°C | 105°C |
| 20VPL2-CT | 150°C | Niedozwolona | Niedozwolona |

Temperatura otoczenia: –50°C do +56°C
Instrukcja montażu zestawów końcowych typu E-100-E. Można stosować do wszystkich przewodów grzewczych typu BTV-, QTVR-, XTV-, KTV-, VPL- produkcji firmy Raychem.

⚠ UWAGA: Aby zapobiec porażeniu prądem, zwarciu lub iskrzeniu niniejszy produkt musi być poprawnie zamontowany, z uniknięciem zawilgocenia przed i podczas montażu.

Unikać kontaktu skóry i oczu z żelem uszczelniającym.
Należy zapoznać się z instrukcją BHP firmy Raychem VEN0033 (INSTALL-027).

## РУССКИЙ

PTB 09 ATEX 1060 U Ⓔx II 2G Ex e II and II 2D Ex tD A21 IP66
IECEx PTB 09.0038U Ex e II and Ex tD A21 IP66

EAC Ex
TC RU C-BE.МЮ62.B.02853
1Ex e IIC
Ex tD A21 IP66

Особые условия безопасной эксплуатации: Подробности приведены в свидетельстве о взрывозащищенности

Напряжение: 277 Вац

Максимальная температура трубы:

| Тип греющего кабеля суммарно 1000 часов | Макс. температура постоянно питании | Макс. температура периодически, | Макс. температура при выключенном |
|---|---|---|---|
| BTV | 65°C | 85°C | – |
| QTVR | 110°C | 110°C | – |
| XTV | 121°C | 250°C | – |
| KTV | 150°C | 250°C | – |
| VPL | **См. таблицы ниже** | – | 260°C |

| Кабелей | 110В |
|---|---|
| 5VPL1-CT | 235°C |
| 10VPL1-CT | 215°C |
| 15VPL1-CT | 190°C |
| 20VPL1-CT | 150°C |

| Кабелей | 230В | 254В | 277В |
|---|---|---|---|
| 5VPL2-CT | 230°C | 225°C | 225°C |
| 10VPL2-CT | 210°C | 200°C | 195°C |
| 15VPL2-CT | 180°C | 145°C | 105°C |
| 20VPL2-CT | 150°C | **Не допускается** | **Не допускается** |

Температура окружающей среды: от –50°C до +56°C
Монтажная инструкция к наборам концевых заделок E-100-E. Для греющих кабелей Raychem типов BTV-, QTVR-, XTV-, KTV- и VPL-.

⚠ ПРЕДУПРЕЖДЕНИЕ:Во избежание поражения злектрическим током, возникновения короткого замыкания и искрения необходимо выполнить монтаж этого набора в строгом соответствии с настоящей инструкцией, при этом до начала и во время монтажа необходимо исключить попадание воды. Перед началом монтажа этого набора следует в полном объёме прочесть инструкцию по монтажу.

Следует избегать попадания герметизирующей смазки на кожу и в глаза. Подробная информация приведена в листе данных по безопасности BEH0033 (INSTALL-027).

**ČESKY**

PTB 09 ATEX 1060 U Ex II 2G Ex e II and II 2D Ex tD A21 IP66
IECEx PTB 09.0038U Ex e II and Ex tD A21 IP66

Podmínky pro bezpečné používání: Nahlédněte do certifikátu pro prostředí s nebezpečím výbuchu
Jmenovité napětí: 277 Vac

Maximální teplota potrubí:

| Typ topného kabelu | Maximální teplota vystavení | Maximální teplota vystavení | Maximální teplota vystavení při |
|---|---|---|---|
| BTV | 65°C | 85°C | – |
| QTVR | 110°C | 110°C | – |
| XTV | 121°C | 250°C | – |
| KTV | 150°C | 250°C | – |
| VPL | Viz tabulku | – | 260°C |

| Kabelu | 110V |
|---|---|
| 5VPL1-CT | 235°C |
| 10VPL1-CT | 215°C |
| 15VPL1-CT | 190°C |
| 20VPL1-CT | 150°C |

| Kabelu | 230V | 254V | 277V |
|---|---|---|---|
| 5VPL2-CT | 230°C | 225°C | 225°C |
| 10VPL2-CT | 210°C | 200°C | 195°C |
| 15VPL2-CT | 180°C | 145°C | 105°C |
| 20VPL2-CT | 150°C | Nepípustné | Nepípustné |

Okolní teplota: –50°C až +56°C
Montážní návod pro sady ukončení typu E-100-E. Pro použití se všemi samoregulačními kabely Raychem typu BTV, QTVR, XTV, KTV a VPL.

⚠ UPOZORNĚNÍ: Aby se zabránilo elektrickému šoku, zkratu a jiskření, je nutno tento výrobek správně instalovat.
Před instalací a v jejím průběhu nesmí dojít ke kontaktu s vodou.

Před započetím montáže přečtěte pozorně celý montážní návod. Vyvarujte se kontaktu těsnicí hmoty s pokožkou a jejímu vniknutí do očí. Seznamte se rovněž s bezpečnostním předpisem Raychem č. VEN0033
(INSTALL-027).

**MAGYAR**

PTB 09 ATEX 1060 U Ex II 2G Ex e II and II 2D Ex tD A21 IP66
IECEx PTB 09.0038U Ex e II and Ex tD A21 IP66

A biztonságos alkalmazás feltételei: Alkalmazási engedély Rb-s helyekre
Hálózati feszültség: 277 Vac

Max. csö-hömérséklet:

| Kábel típus | Tmax állandóan | Tmax megszakításokkal, összesen 1000 óra | Tmax fütés kikapcsolva |
|---|---|---|---|
| BTV | 65°C | 85°C | – |
| QTVR | 110°C | 110°C | – |
| XTV | 121°C | 250°C | – |
| KTV | 150°C | 250°C | – |
| VPL | Lásd az alábbi táblázatokat | – | 260°C |

| Kábel | 110V |
|---|---|
| 5VPL1-CT | 235°C |
| 10VPL1-CT | 215°C |
| 15VPL1-CT | 190°C |
| 20VPL1-CT | 150°C |

| Kábel | 230V | 254V | 277V |
|---|---|---|---|
| 5VPL2-CT | 230°C | 225°C | 225°C |
| 10VPL2-CT | 210°C | 200°C | 195°C |
| 15VPL2-CT | 180°C | 145°C | 105°C |
| 20VPL2-CT | 150°C | Nem megengedett | Nem megengedett |

Kőrnyezeti hőmérséklet : –50°C és +56°C kőzőtt
Szerelési utasítások az E-100-E kábelvéglezáró készletekhez. Valamennyi Raychem típusra BTV-, QTVR-, XTV-, KTV- és VPL-fûtõkábelekhez.

⚠ FIGYELMEZTETÉS: Elkerülendõ a villamos átütést, a rövidzárlatot vagy ívhúzást, a szerelést pontosan kell végezni és a szerelés elõtt és alatt víz nem kerülhet be.
A szerelés elõtt az útmutatót gondosan elolvasni. A szigetelõ paszta ne kerüljön a bõrre vagy a szembe.
A Raychem munkavédelmi adatlapja VEN0033 (INSTALL-027).

**HRVATSKI**

PTB 09 ATEX 1060 U Ex II 2G Ex e II and II 2D Ex tD A21 IP66
IECEx PTB 09.0038U Ex e II and Ex tD A21 IP66

Posebni uvjeti za siguran rad: Prema normama za rad u eksplozivnim zonama
Nazivni napon: 277 Vac

Maksimalna temperatura cijevi:

| Tip grijače trake | Tmax trajno | Tmax povremeno 1000 sati kumulativno | Tmax isključeno |
|---|---|---|---|
| BTV | 65°C | 85°C | – |
| QTVR | 110°C | 110°C | – |
| XTV | 121°C | 250°C | – |
| KTV | 150°C | 250°C | – |
| VPL | Vidi u donjoj tablici | – | 260°C |

| Trake | 110V |
|---|---|
| 5VPL1-CT | 235°C |
| 10VPL1-CT | 215°C |
| 15VPL1-CT | 190°C |
| 20VPL1-CT | 150°C |

| Trake | 230V | 254V | 277V |
|---|---|---|---|
| 5VPL2-CT | 230°C | 225°C | 225°C |
| 10VPL2-CT | 210°C | 200°C | 195°C |
| 15VPL2-CT | 180°C | 145°C | 105°C |
| 20VPL2-CT | 150°C | Nije dopušteno | Nije dopušteno |

Okolna temperatura: –50°C do +56°C
Uputstva za montažu završnih garnitura E-100-E. Upotrebljava se za sve Raychem BTV-, QTVR-, XTV-, KTV- i VPL-samoregulirajuče grijače trake.

⚠ UPOZORENJE: Da bi spriječili električni šok, kratki spoj ili iskrenje, ovaj proizvod mora biti ispravno montiran. Izbjegavati vlagu prije, kao i za vrijeme montaže.

Prije početka montaže ovog proizvoda, pročitati montažno uputstvo u cjelosti.
Izbjegavati dodir brtvene mase sa kožom i očima.
Postupiti prema Raychemovom uputstvu o sigurnosti VEN0033 (INSTALL-027).

**1A** **BTV, QTVR, XTV, KTV**

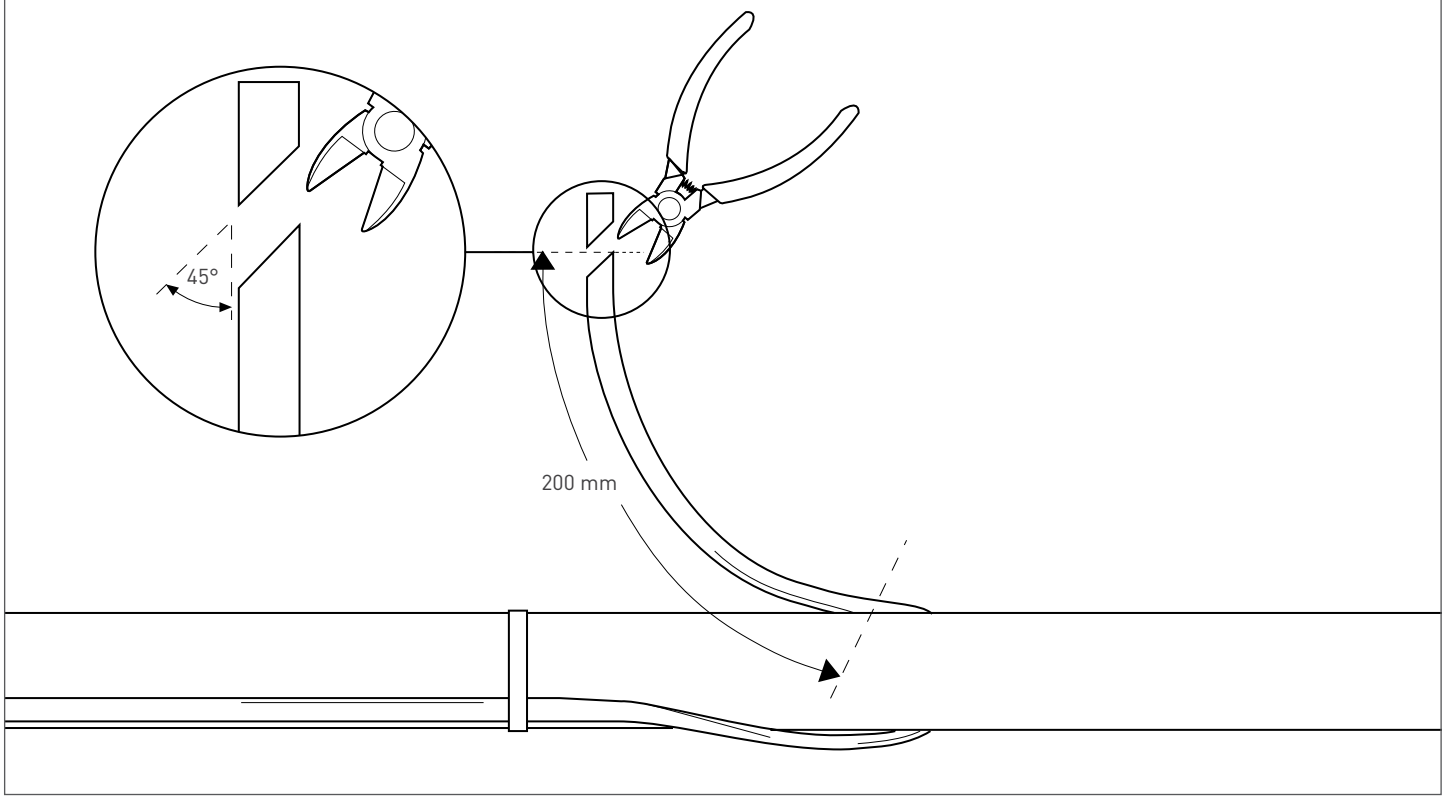


**1B** **VPL**

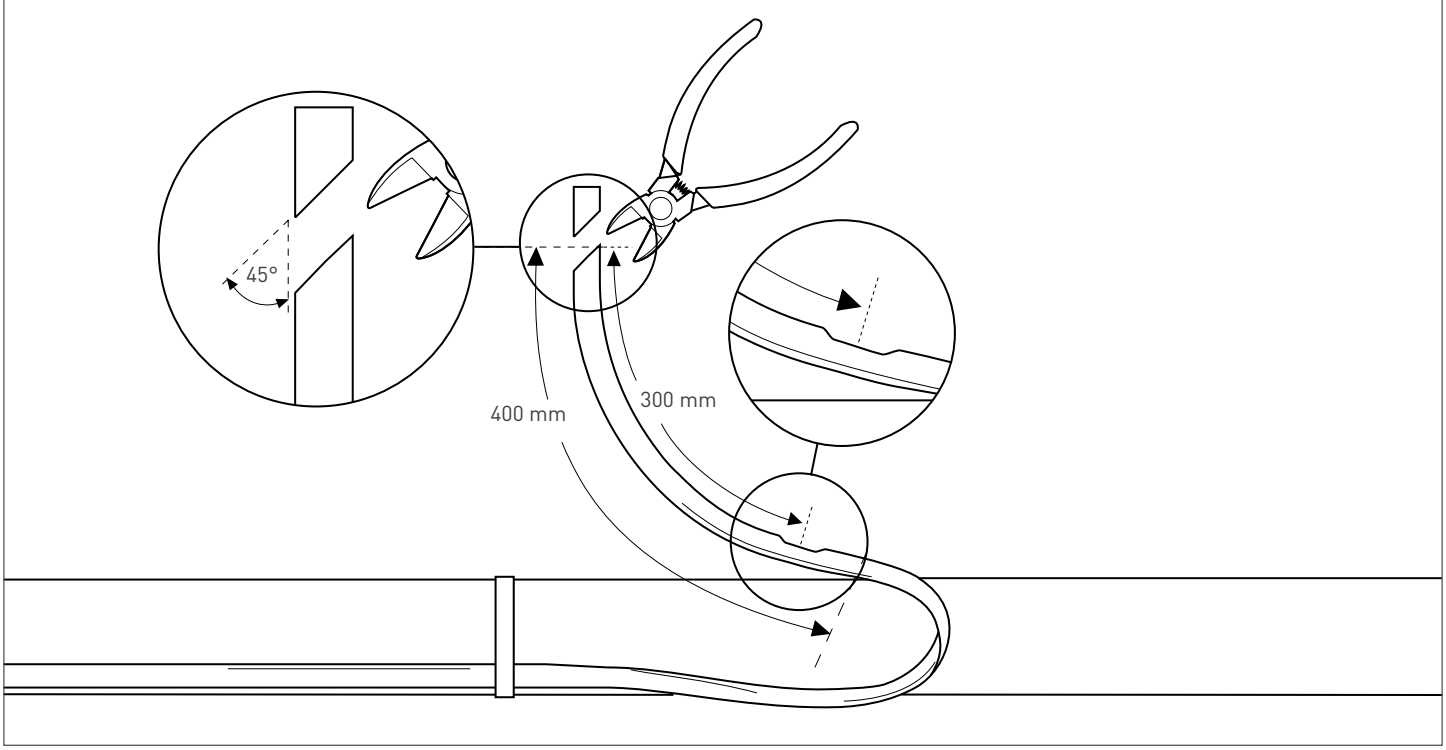

**2** **BTV, QTVR, XTV, KTV, VPL**

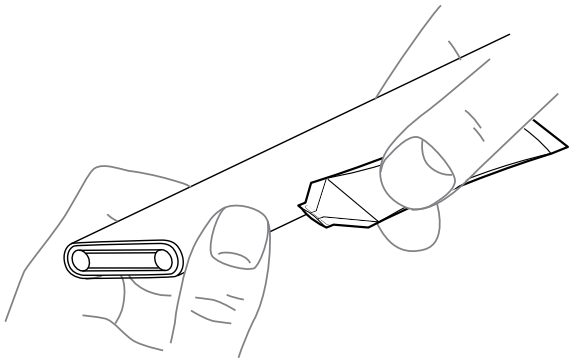

**3** **BTV, QTVR, XTV, KTV, VPL**

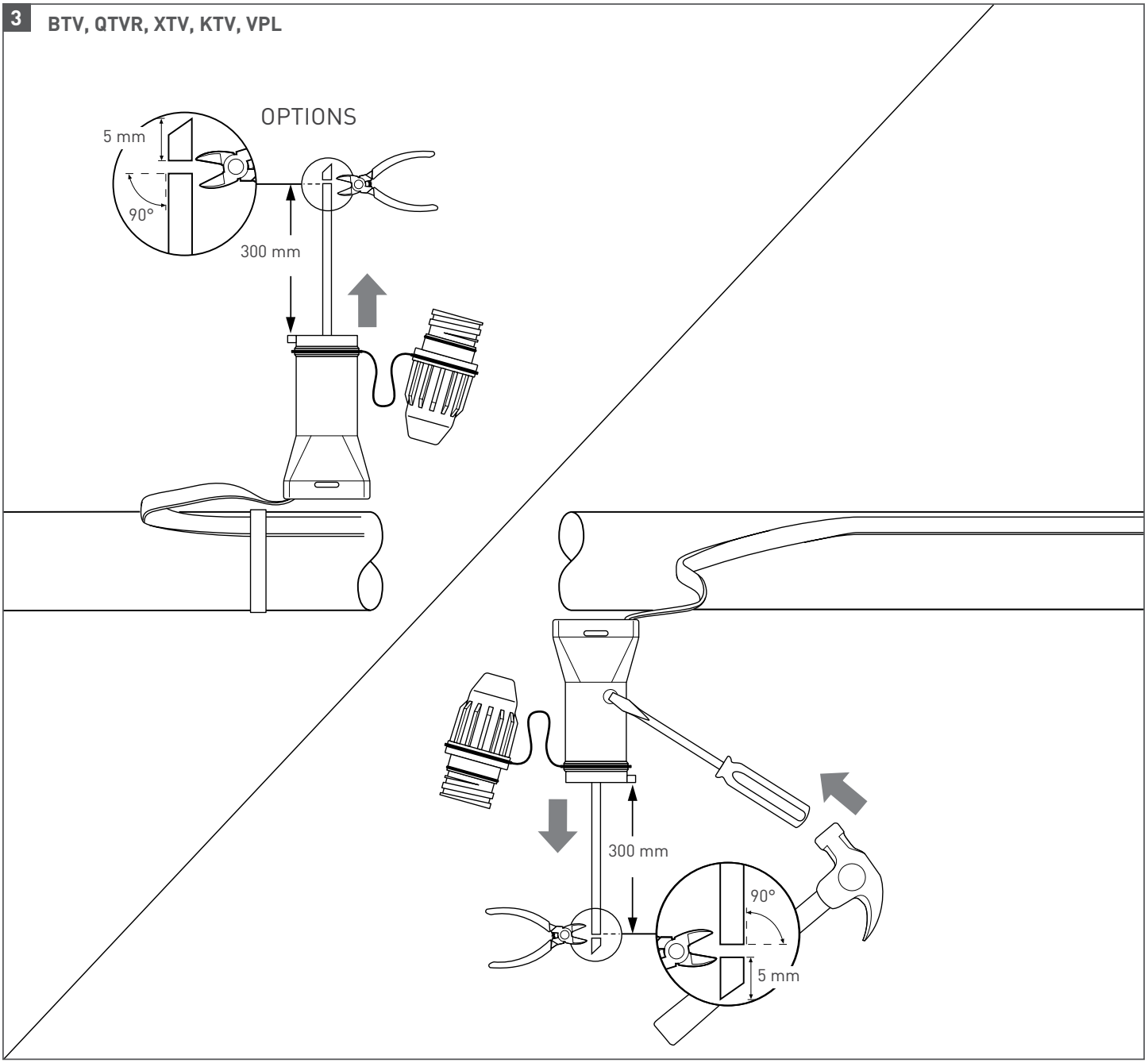

**4** **BTV, QTVR, XTV, KTV, VPL**

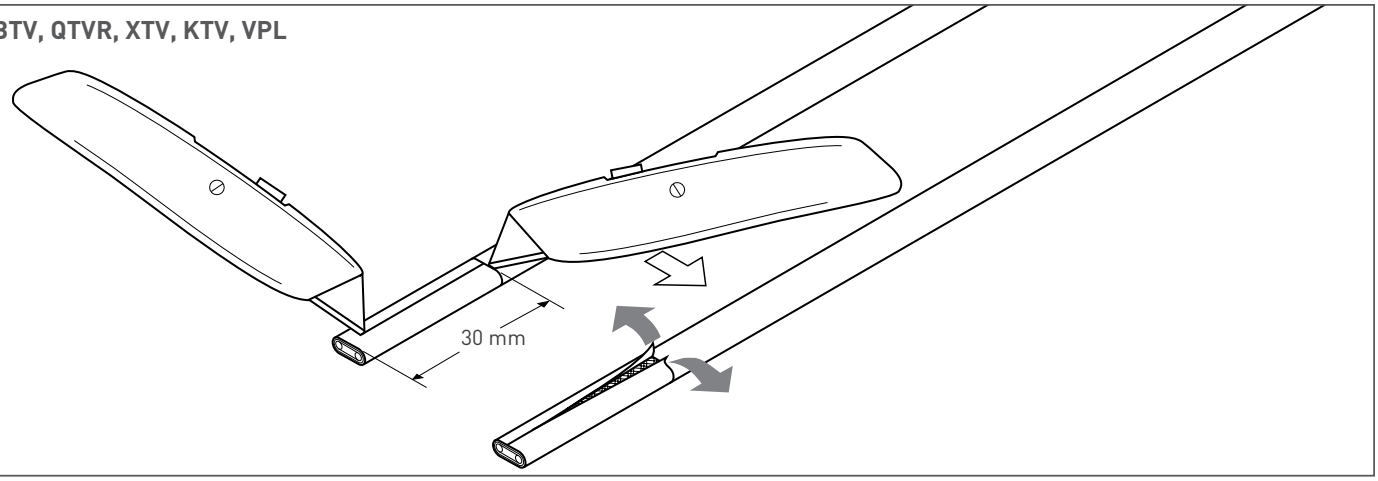


**5** **BTV, QTVR, XTV, KTV, VPL**

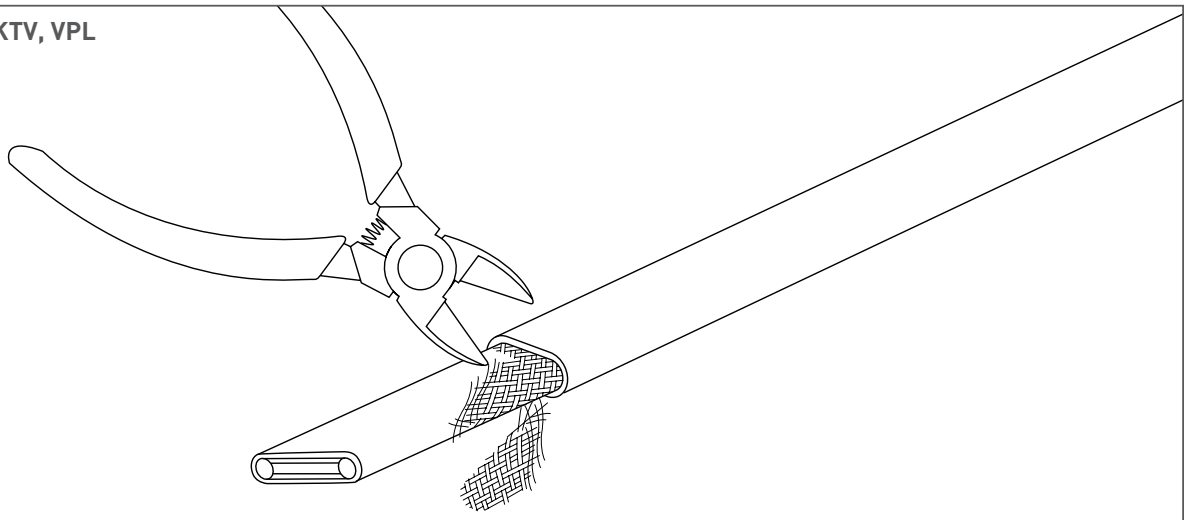

**BTV, QTVR, XTV, KTV → 9**

**6** **VPL**

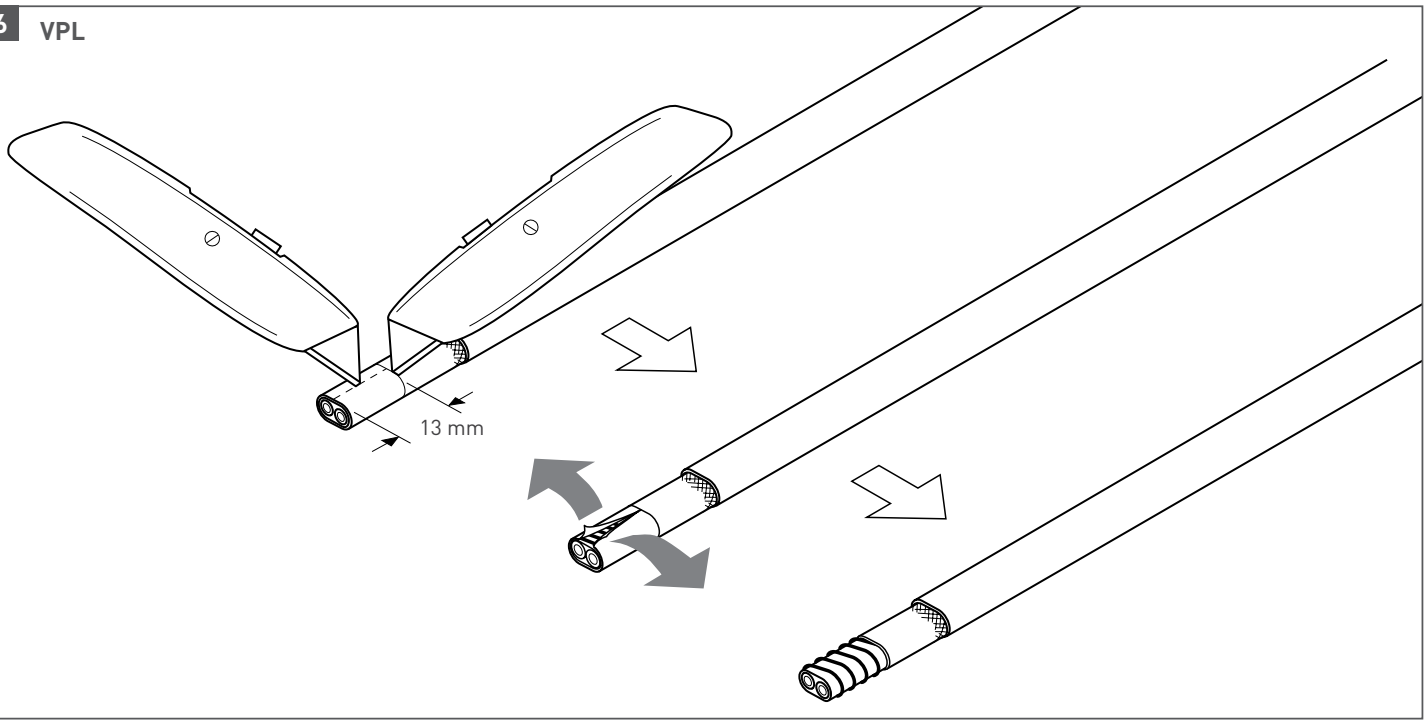

**7** VPL

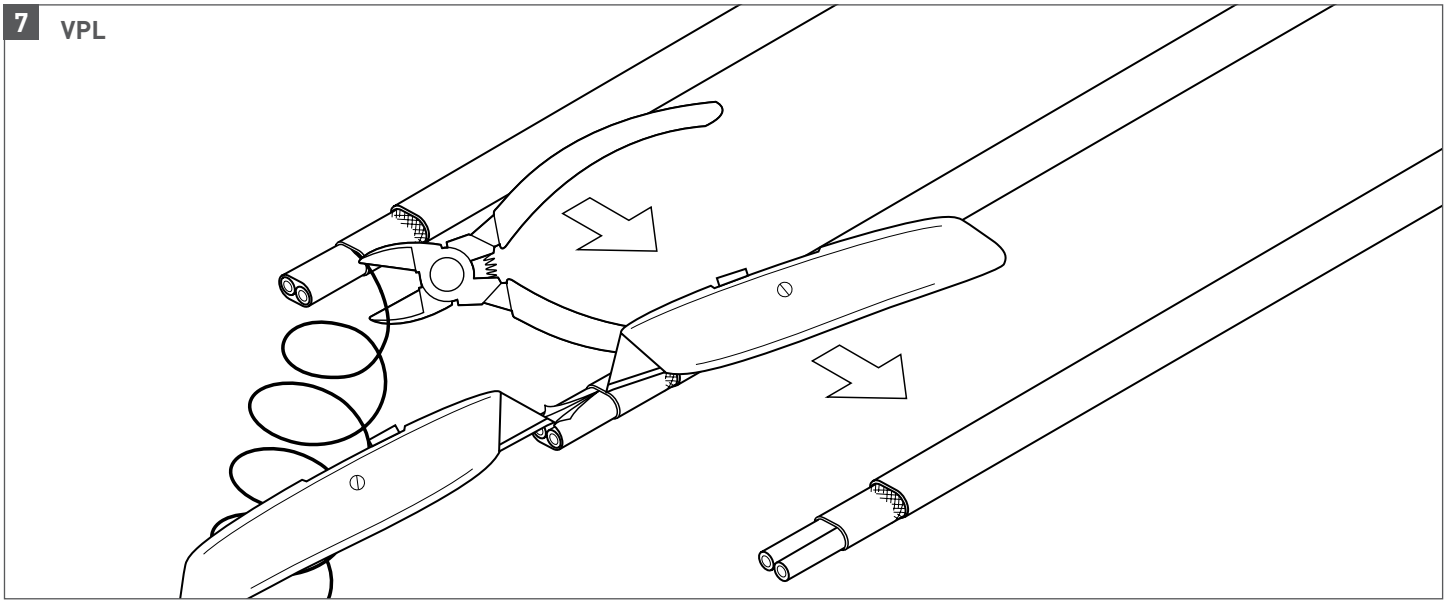

**8** VPL

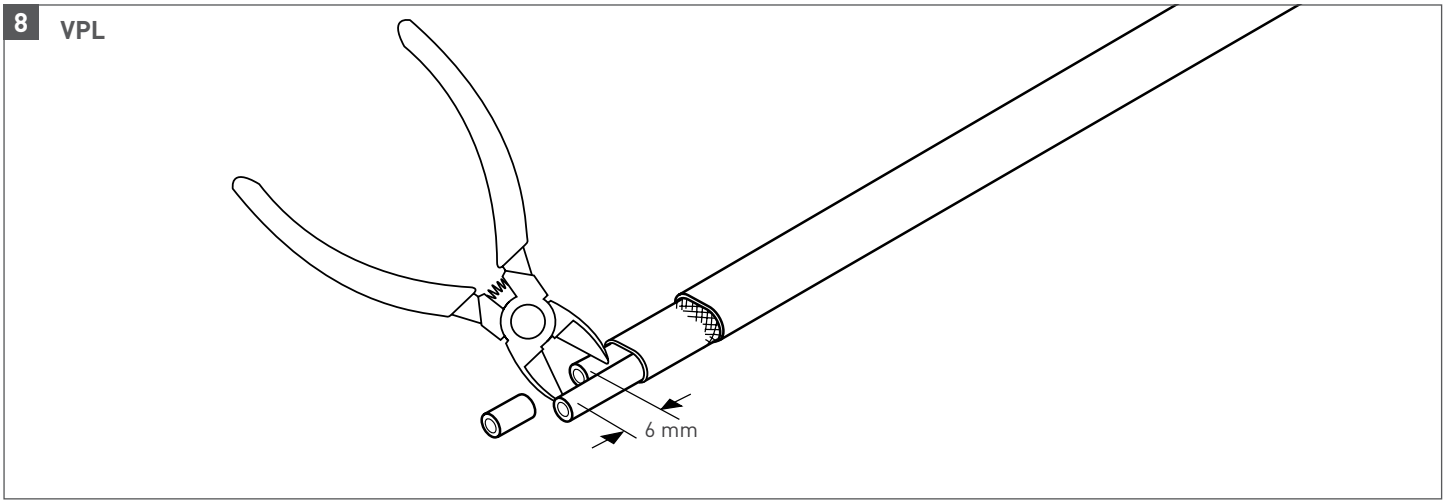


**9** BTV, QTVR, XTV, KTV, VPL

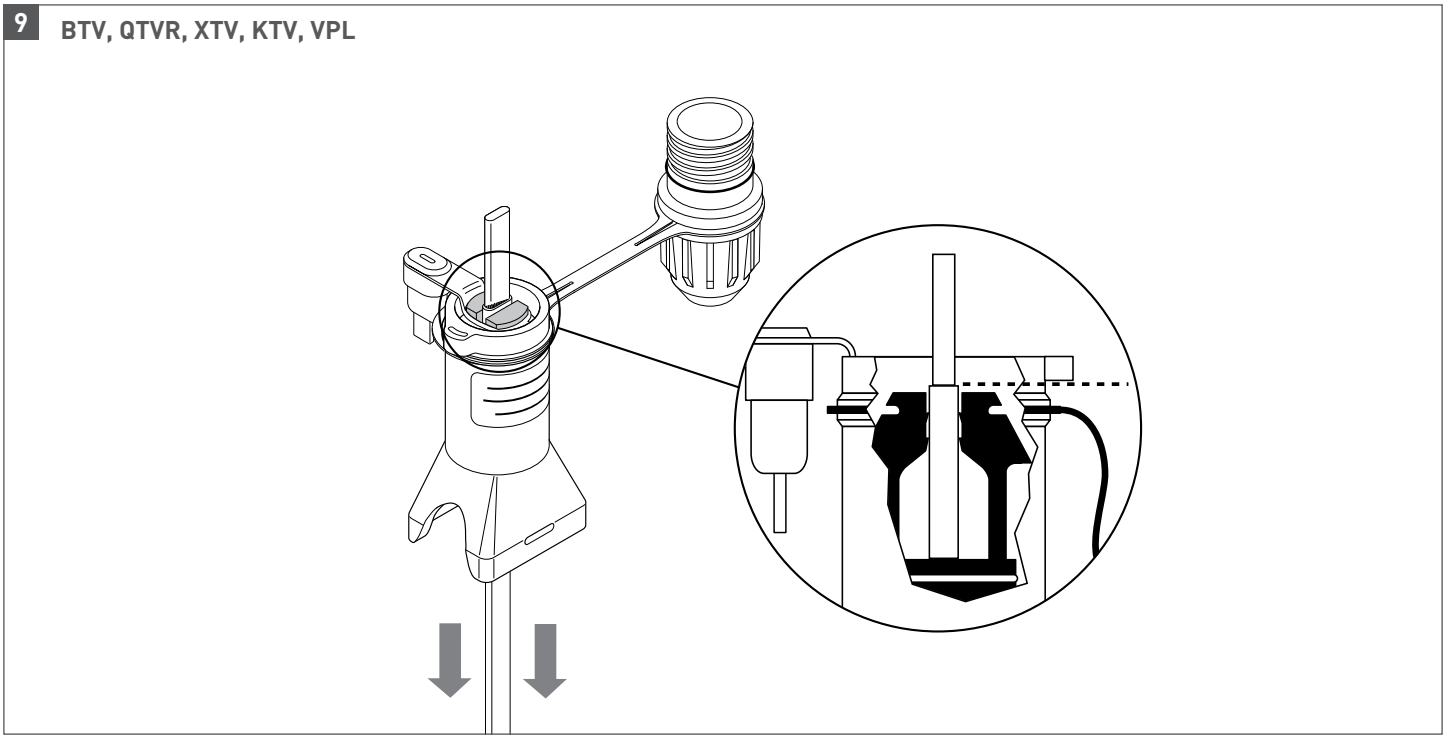

**10** BTV, QTVR, XTV, KTV, VPL

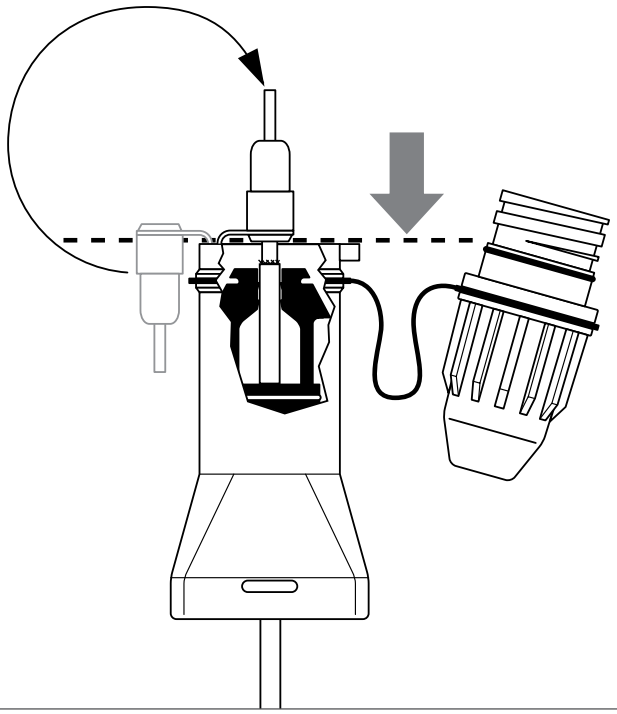

**11** BTV, QTVR, XTV, KTV, VPL

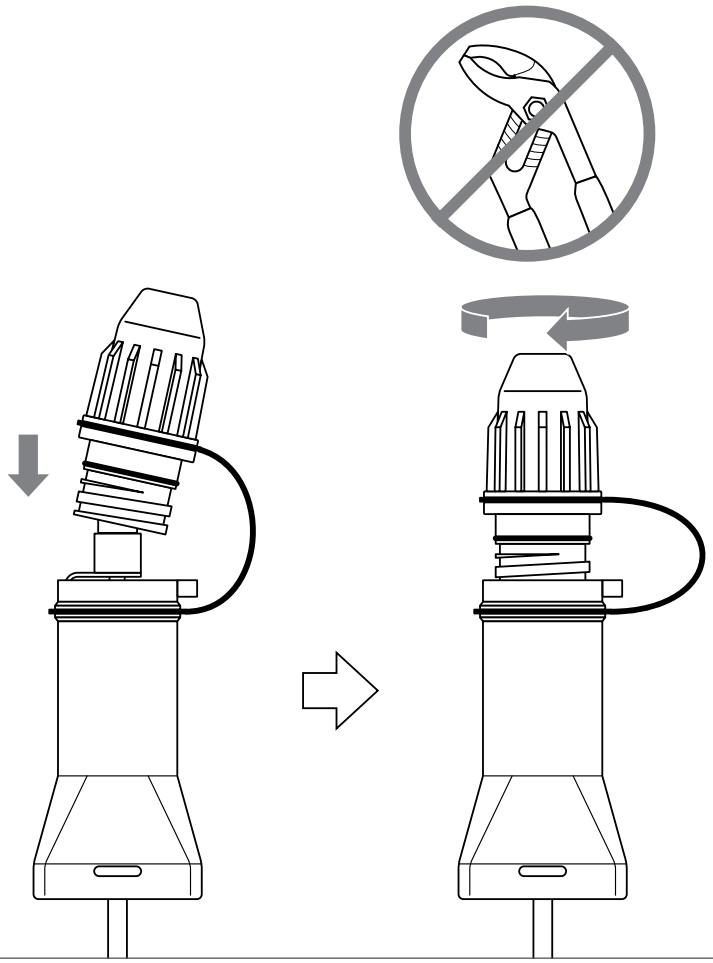

**12** **BTV, QTVR, XTV, KTV, VPL**

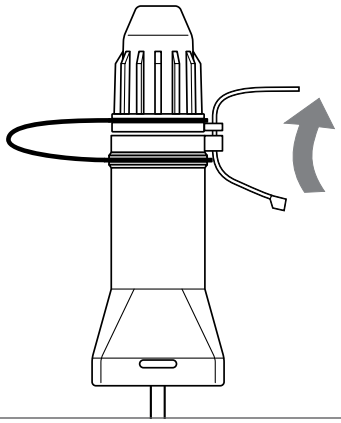

**13** **BTV, QTVR, XTV, KTV, VPL**

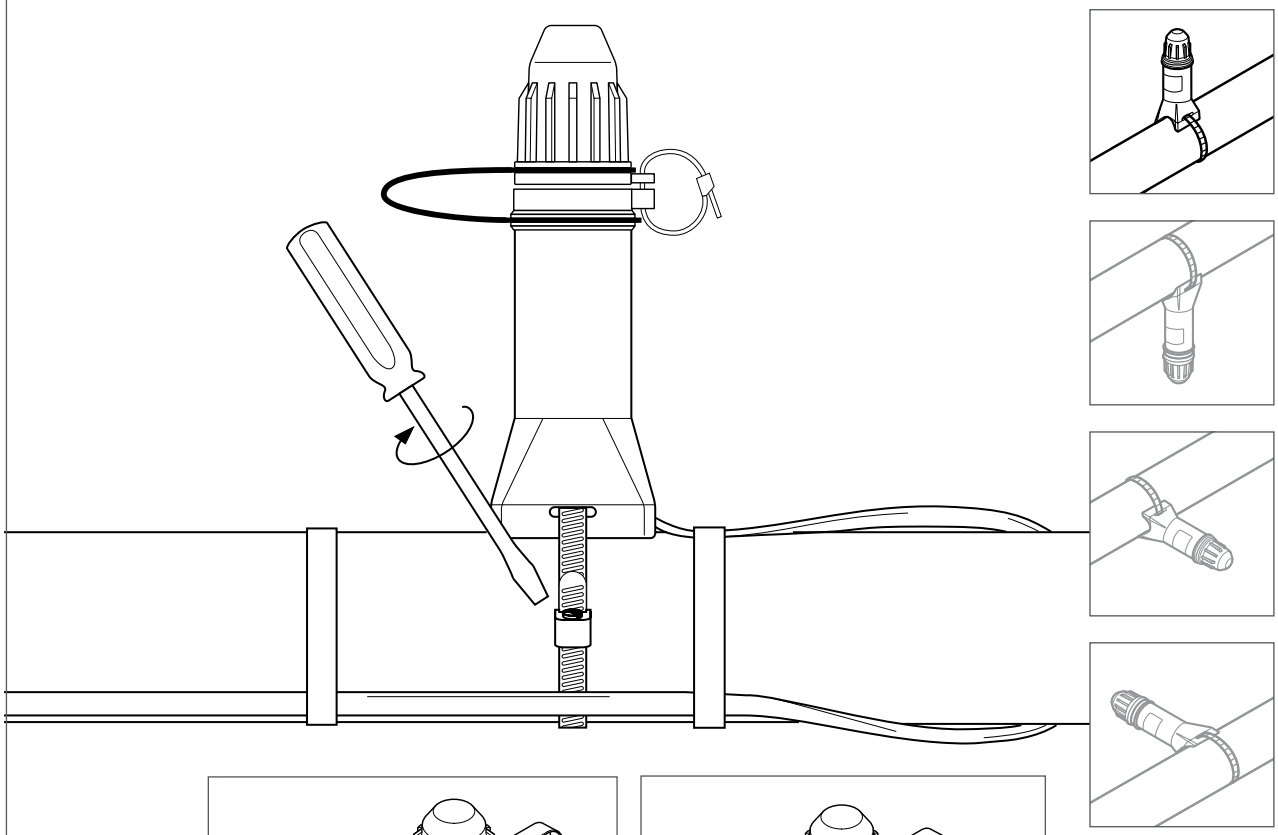

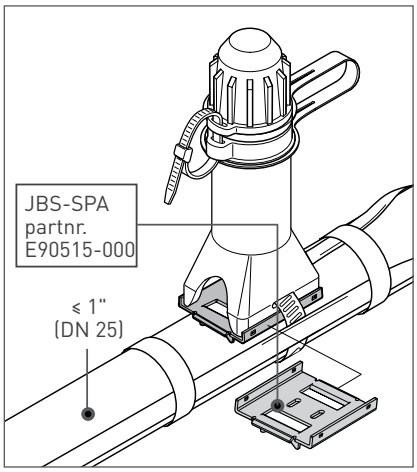


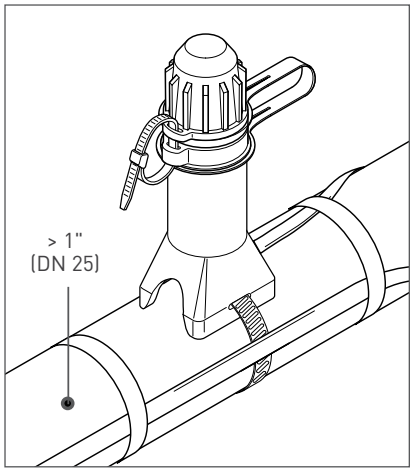

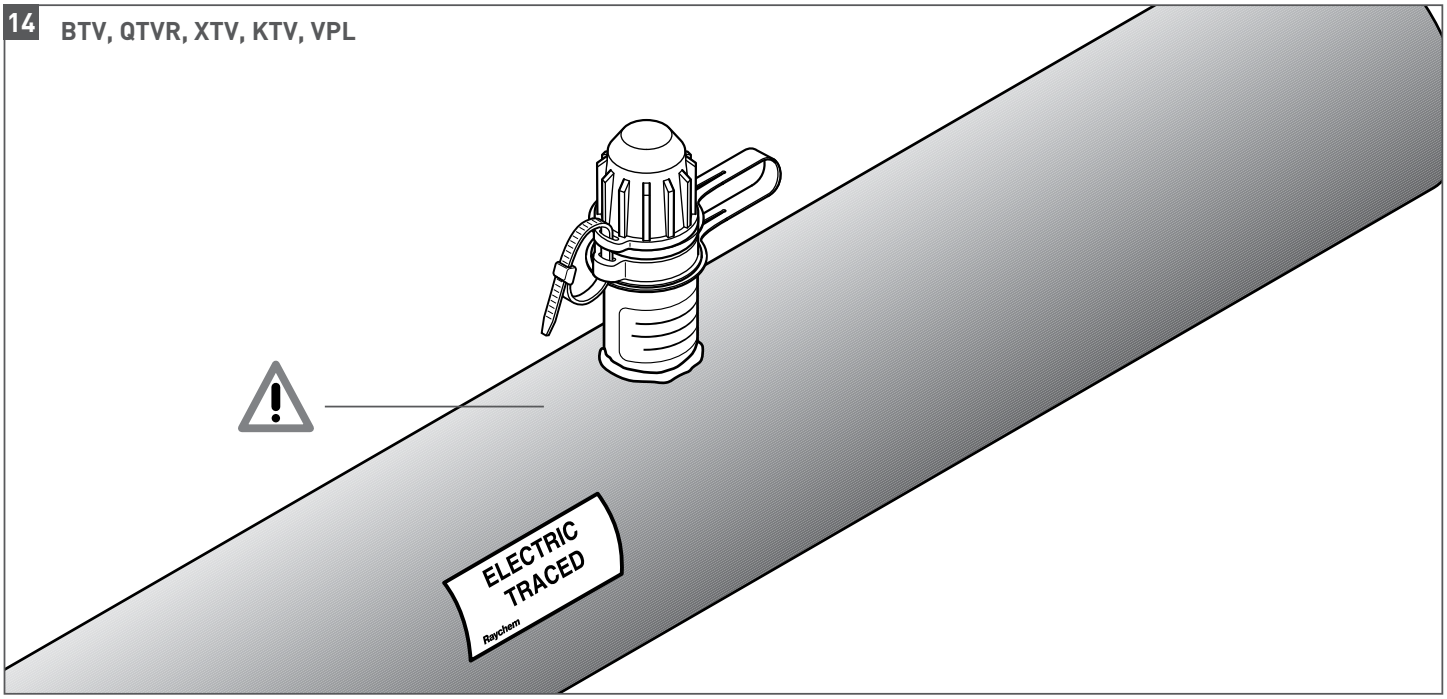


## ENGLISH

Apply insulation and cladding.

⚠ Weather seal the stand entry.
Leave these instructions with the end user for future reference.

## DEUTSCH

Übergeben Sie diese Montageanleitung an den Betreiber der Anlage.

⚠ Dämmung kann jetzt aufgebracht werden. Der Übergang vom Haltefuß zur Dämmung ist abzudichten.

## FRANÇAIS

Poser le calorifuge et la tôle de calorifuge.

⚠ Protéger l'entrée du pied des intempéries.
Laisser ces instructions d'installation à l'utilisateur pour référence ultérieure.

## NEDERLANDS

Breng isolatie en beplating aan.

⚠ Zorg voor een goede afdichting tussen beplating en steun.
Laat deze installatie-instructies bij de eindgebruiker achter voor toekomstig gebruik.

## NORSK

Monter termisk isolasjon og mantling.

⚠ Bruk tetningsmasse rundt mantlingsgjennomføringen.
Legg disse installasjonsbekrivelsene igjen hos Sluttbruker for fremtidig anvendelse.

## SVENSKA

Installera isoleringen och ytbeklädnaden.

⚠ Väderskydda öppningen till dosfästet.
Lämna dessa instruktioner till slutanvändaren som referens.

## DANSK

Anbring isolering og kappe.

⚠ Monter vejrbestandig forsegling ved gennemføringen.
Giv denne vejledning til slutbrugeren til fremtidig brug.

## SUOMI

Asenna eristys ja suojapellitys.

⚠ Jätä asennusohjeet loppukäyttäjälle myöhempää käyttöä varten.

## ITALIANO

Applicare coibentazione e rivestimento.

⚠ Sigillare ermeticamente l'entrata della staffa. Lasciare queste istruzioni al cliente finale come riferimento per il futuro.

## ESPAÑOL

Aplicar el calorifugado y la lámina de protección.

⚠ Sellar la abertura entre soporte y calorifugado.
Entregar estas instrucciones al usuario para su información.

## POLSKI

Założyć izolację termiczną i płaszcz ochronny izolacji.

⚠ Uszczelnić miejsce styku korpusu wsporczego i płaszcza ochronnego izolacji.
Pozostawić niniejszą instrukcję do późniejszego wykorzystania przez użytkownika.

## РУССКИЙ

Смонтировать теплоизоляцию и защитный кожух поверх теплоизоляции.

⚠ Загерметизировать ввод кронштейна от атмосферных воздействий. Передать настоящие инструкции конечному пользователю для руководства.

## ČESKY

Přiložte tepelnou izolaci a ochranný plášť.

⚠ Utěsněte průchod ukončovacího těsnění ochranným pláštěm proti povětrnostním vlivům. Tento montážní návod předejte konečnému uživateli pro jeho potřebu.

## MAGYAR

Hőszigetelést és köpenyezést alkalmazni.

⚠ A szigetelő test végénél vízzáróan tömíteni. Hagyja ezt a szerelési útmutatót az alkalmazónál a jövő referenciák céljából.

## HRVATSKI

Staviti izolaciju i oko nje metalni plašt.

⚠ Zabrtviti spoj držača priključne kutije i metalnog plašta.
Ostaviti ova montažna uputstva krajnjem korisniku.

**BELGIË / BELGIQUE**
Tel. +32 16 21 35 02
Fax +32 16 21 36 04
salesbelux@pentair.com

**BULGARIA**
Tel./fax +359 56 86 68 86
fax +359 56 86 68 86
salesee@pentair.com

**ČESKÁ REPUBLIKA**
Tel. +420 241 009 215
Fax +420 241 009 219
czechinfo@pentair.com

**DANMARK**
Tel. +45 70 11 04 00
Fax +45 70 11 04 01
salesdk@pentair.com

**DEUTSCHLAND**
Tel. 0800 1818205
Fax 0800 1818204
salesde@pentair.com

**ESPAÑA**
Tel. +34 902 125 307
Fax +34 91 640 29 90
ptm-sales-es@pentair.com

**FRANCE**
Tél. 0800 906045
Fax 0800 906003
salesfr@pentair.com

**HRVATSKA**
Tel. +385 1 605 01 88
Fax +385 1 605 01 88
salesee@pentair.com

**ITALIA**
Tel. +39 02 577 61 51
Fax +39 02 577 61 55 28
salesit@pentair.com

**LIETUVA/LATVIJA/EESTI**
Tel. +370 5 2136633
Fax +370 5 2330084
info.baltic@pentair.com

**MAGYARORSZÁG**
Tel. +36 1 253 7617
Fax +36 1 253 7618
saleshu@pentair.com

**NEDERLAND**
Tel. 0800 0224978
Fax 0800 0224993
salesnl@pentair.com

**NORGE**
Tel. +47 66 81 79 90
Fax +47 66 80 83 92
salesno@pentair.com

**ÖSTERREICH**
Tel. 0800 297410
Fax 0800 297409
info-ptm-at@pentair.com

**POLSKA**
Tel. +48 22 331 29 50
Fax +48 22 331 29 51
salespl@pentair.com

**REPUBLIC OF KAZAKHSTAN**
Tel. +7 495 926 18 85
Fax +7 495 926 18 86
saleskz@pentair.com

**РОССИЯ**
Тел. +7 495 926 18 85
Факс +7 495 926 18 86
salesru@pentair.com

**SERBIA AND MONTENEGRO**
Tel. +381 230 401 770
Fax +381 230 401 770
salesee@pentair.com

**SCHWEIZ / SUISSE**
Tel. 0800 551308
Fax 0800 551309
info-ptm-ch@pentair.com

**SUOMI**
Puh. 0800 11 67 99
Telekopio 0800 11 86 74
salesfi@pentair.com

**SVERIGE**
Tel. +46 31 335 58 00
Fax +46 31 335 58 99
salesse@pentair.com

**TÜRKIYE**
Tel. +90 530 977 64 67
Fax +32 16 21 36 04
ptm-sales-tr@pentair.com

**UNITED KINGDOM**
Tel. 0800 969013
Fax 0800 968624
salesthermaluk@pentair.com

PENTAIR

**WWW.PENTAIRTHERMAL.COM**

All Pentair trademarks and logos are owned by Pentair or its global affiliates. Pentair reserves the right to change specifications without prior notice.

© 1995-2016 Pentair.